Биомикрогели®

BMG-C2

Флокулянт для очистки подтоварной
и попутно-добываемой воды,
очистки промышленных сточных вод
от нефтепродуктов.

BIOMICROGEL®

БИОМИКРОГЕЛИ® BMG-C2

ФЛОКУЛЯНТ ПОДХОДИТ ДЛЯ:

- Очистки подтоварной и попутно добываемой воды,
- Очистки промышленных сточных вод от нефтепродуктов,
- Очистки воды от примесей нефтепродуктов,
- Различных жиров и ГСМ в системах промышленных стоков.

ЕВРОКУБ 1000 л

Очистка подтоварной и попутно добываемой воды

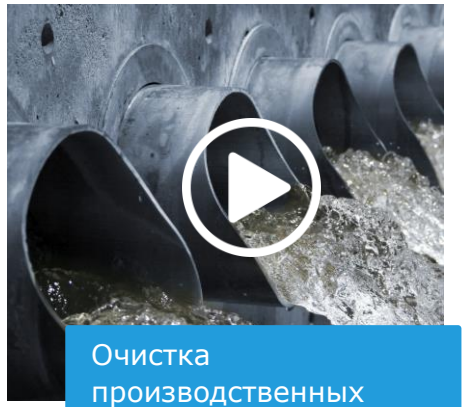

Очистка производственных и ливневых стоков от

С НАМИ РАБОТАЮТ:

KNAUF, ИТЗ Ижорский трубный завод, Газпром нефть, ТМК Трубная Металлургическая Компания, ЛУКОЙЛ нефтяная компания, TATNEFT

ОПИСАНИЕ И ПРИНЦИП ДЕЙСТВИЯ

Биомикрогели® – это биополимеры, полученные из вторичных продуктов сельскохозяйственной переработки: яблочного и свекловичного жома, целлюлозы, крахмала, обладающие обратимой растворимостью.

Биомикрогели® эффективно улавливают в воде минеральные и растительные масла, животные жиры, нефть и нефтепродукты.

ФЛОКУЛЯНТ BMG-C2 – это экологически безопасный реагент из природных полисахаридов, капсулирующий нефтепродукты и позволяющий легко отделить их от воды. Флокулянт подходит для очистки воды от любых типов масел, нефти и нефтепродуктов.

ХАРАКТЕРИСТИКИ

- Нетоксичный и экологичный. На 100% биологически биоразлагаемый
- Дозировки ниже, чем у типичных реагентов
- Локализованные примеси легко удаляются из воды
- Работает при температурах от 0ºC до +85ºC
- Работает при значениях pH 3 – 8

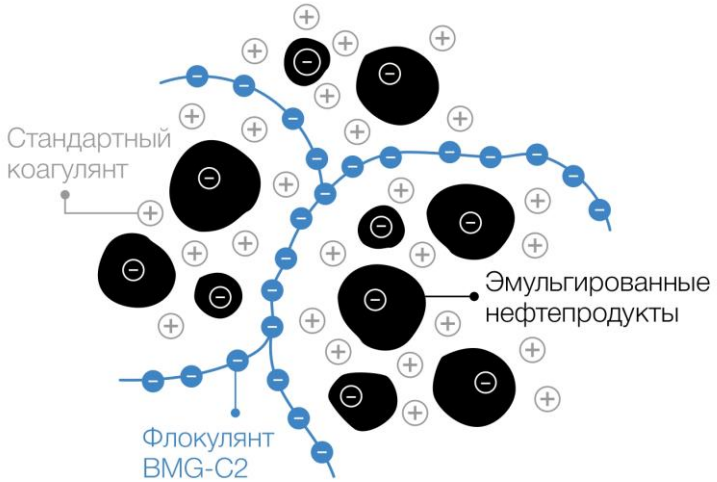

ЛИСТ ТЕХНИЧЕСКОЙ ИНФОРМАЦИИ

ПРИГОТОВЛЕНИЕ РАБОЧЕГО РАСТВОРА

Раствор Биомикрогели® BMG-C200.5 является готовым для дозирования. При поставке реагента в виде концентрата необходимо развести его водой до рабочей концентрации с применением соответствующего технологического оборудования.

ПРИМЕНЕНИЕ

BMG-C2 применяется в виде 0,5% водного раствора, который следует равномерно распределить в обрабатываемой среде, используя перемешивание или турбулентный поток среды. Разделение производится с помощью соответствующего технологического оборудования (флокуляция, флотация, фильтрация, обезвоживание). В зависимости от состава обрабатываемой воды может использоваться совместно с другими реагентами (коагулянты, полиакриламиды, щелочи, кислоты и т. д.).

РЕКОМЕНДУЕМЫЕ ДОЗИРОВКИ

1-5 мг/дм^3 по сухому веществу или 0.2 – 1.0 мл/л (0.2 – 1.0 л/м^3) обрабатываемой воды.

РЕКОМЕНДОВАННЫЕ КОНЦЕНТРАЦИИ

Не выше 0,5 %

ХРАНЕНИЕ РАБОЧЕГО РАСТВОРА

После вскрытия упаковки рабочий раствор BMG-C200.5 должен быть использован в течение 30 дней.

ХРАНЕНИЕ

Продукт хранить в прохладном, сухом месте.
Хранение возможно при отрицательной температуре с последующей плавной разморозкой. Необходимо сохранять защитную упаковку до использования продукта.
Гарантийный срок хранения упакованной продукции – 36 месяцев с даты изготовления.

УТИЛИЗАЦИЯ

Выделенный осадок с флокулянтом BMG-C2 утилизируется в соответствии с действующим законодательством.
К нему применим следующий код ФККО: 7 23 301 02 39 4 – «Осадок (шлам) флотационной очистки нефтесодержащих сточных вод, содержащий нефтепродукты в количестве менее 15%».
Лабораторное тестирование в очистке попутно добываемых сточных вод нефтедобывающих предприятий показали, что осадок, содержащий в своем составе Флокулянт BMG-C2, может быть утилизирован посредством подачи его в голову цикла очистки воды (первичный сепаратор). Данные лабораторного анализа показали, что качество нефти изменяется незначительно и остается в нормативах ПДК.

СХЕМА ПРИМЕНЕНИЯ ФЛОКУЛЯНТА БИОМИКРОГЕЛИ® BMG-C2

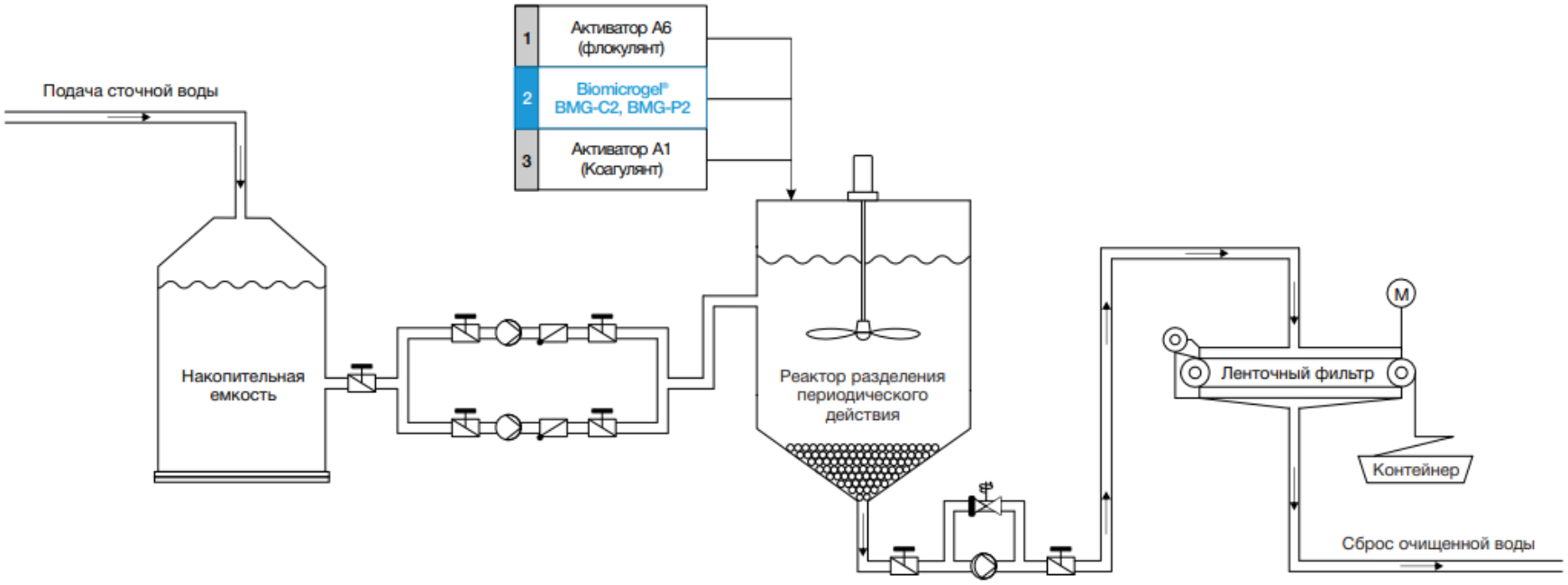

КОНКУРЕНТНЫЕ ПРЕИМУЩЕСТВА

	ФЛОКУЛЯНТ БИОМИКРОГЕЛИ® BMG-C2
Высокая эффективность	Результат очистки по н/п <1 мг/л
Скорость	Образует осадок в 3 раза быстрее других флокулянтов
Универсальность	Широкий рабочий диапазон: • Исходных концентраций нефтепродуктов: 1-500 мг/л, • температур: от 0 до +85°C, • pH: 3÷8
Технологичность	Решение легко встраивается в текущую схему
Биоразлагаемость и экологичность	Получены путем комплексной переработки растительного сырья, полностью безопасны для окружающей среды
Уникальность	Технологии запатентованы более, чем в 60 странах мира

ТЕХНИЧЕСКАЯ ПОДДЕРЖКА ПРОДАЖ

Ключевым преимуществом НПО БиоМикроГели является сильная техническая:
химическая и инжиниринговая компетенция.

Мы сопровождаем клиента на всех этапах реализации проекта, располагая всем необходимым для его успешной реализации: собственными химическими лабораториями, собственным производством реагентов и профессиональной командой технических специалистов.

1. Лабораторные испытания с целью подбора реагентов и их оптимальных концентраций
2. Аудит производства
3. Разработка технологических схем и подбор оборудования и/или рекомендации по модернизации существующего
4. Выполнение технико-экономических расчетов (ТЭО)
5. Шеф-монтаж и пуско-наладка оборудования
6. Проведение опытно-промышленных испытаний

ТЕКУЩИЙ СТАТУС КОМПАНИИ

- Офисы и представительства в Оксфорде, Варшаве, Москве, Екатеринбурге, Юго-Восточной Азии
- 18 000 тонн в год производственная мощность
- Собственный центр R&D, 4 биохимические лаборатории с 4 кандидатами наук и 17 инженерами
- >100 человек в команде
- Полный цикл работ(B2B): разработка, производство, логистика, инжиниринг, маркетинг и продажи, работа «под ключ»
- Разработчик и патентообладатель решений на основе микрогелей под брендом Biomicrogel® (>70 патентов, >60 стран мира).

ВСЕ ПРОДУКТЫ BMG

- Сорбент Биомикрогели® BMG-P1 — перейти на сайт
- Коагулянт Биомикрогели® BMG-P2 — перейти на сайт
- Флокулянт Биомикрогели® BMG-C2 — перейти на сайт
- Средство для экстракции масел Биомикрогели® BMG-C4 — перейти на сайт
- Сачок для сбора нефтепродуктов с поверхности воды Spilltex® — перейти на сайт
- Фильтрующее полотно Spilltex® — перейти на сайт
- Установка приготовления и дозирования BMG PDS-1000.1c — перейти на сайт
- Установка реакторного типа для обработки смазочно-охлаждающей жидкости — перейти на сайт

СЕГМЕНТЫ ПРИМЕНЕНИЯ BMG

- Очистка производственных и ливневых стоков от масел, жиров и нефтепродуктов — перейти на сайт
- Переработка СОЖ в металлургии, трубопрокате и машиностроении — перейти на сайт
- Повышение эффективности экстракции растительных масел — перейти на сайт
- Ликвидация разливов нефти и нефтепродуктов — перейти на сайт
- Очистка подтоварной и попутно добываемой воды — перейти на сайт

Проведен технический аудит всех продуктов и технологии Биомикрогели® международной экспертной организацией Isle Utilities[1]
По итогам аудита продуктам присвоены следующие характеристики:

- Высокая эффективность действия
- Полная биоразлагаемость
- Соответствие принципам «зеленой химии»
- Уникальность продуктов и технологии
- Экономическая эффективность

BIOMICROGEL®

[1] *Technology approval group Isle Utilities – international independent technology and innovation consultancy: www.isleutilities.com*

КОНТАКТНЫЕ ДАННЫЕ
ООО «НПО БИОМИКРОГЕЛИ»

sales@biomicrogel.com

8 (800) 550-23-72

BIOMICROGEL®